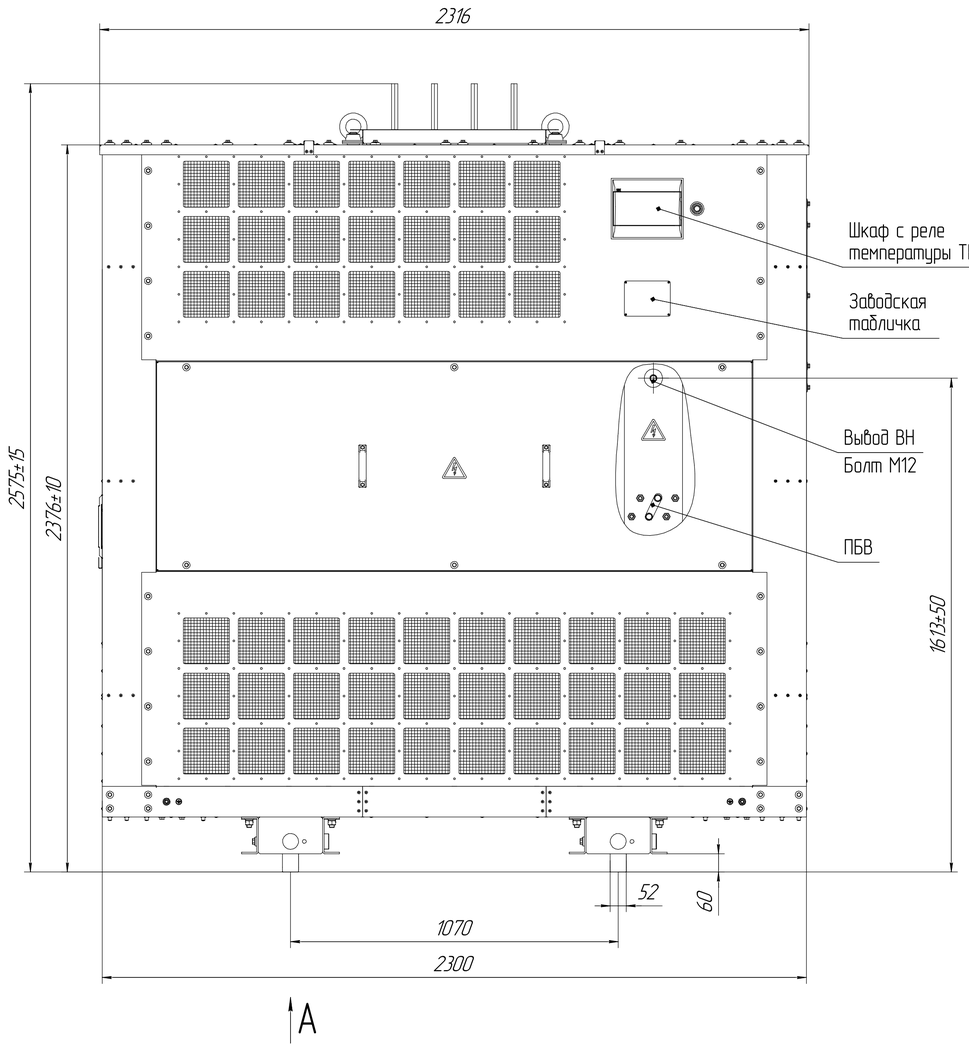

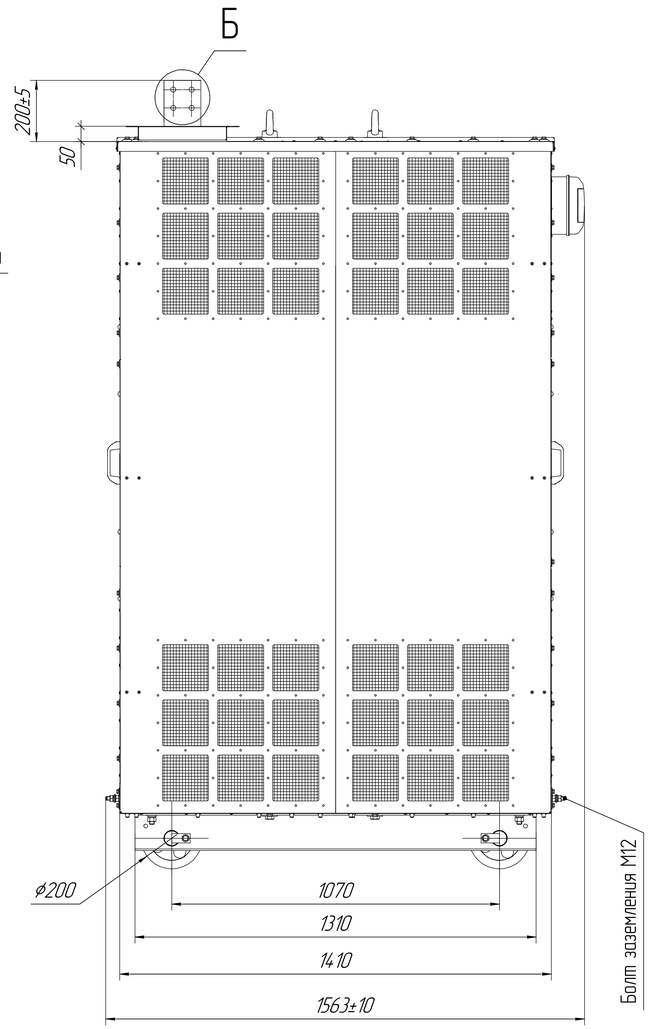

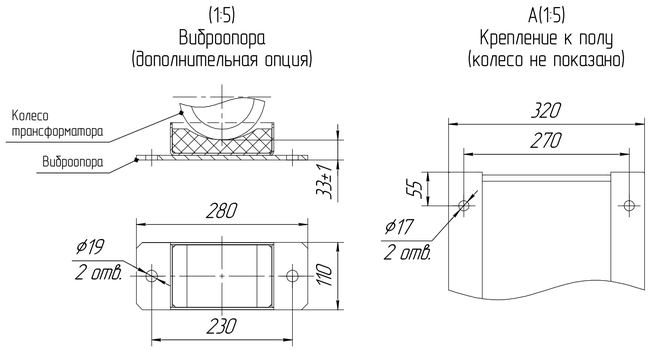

Рис.1. Схема исполнения вводов.
(указать необходимый вариант)

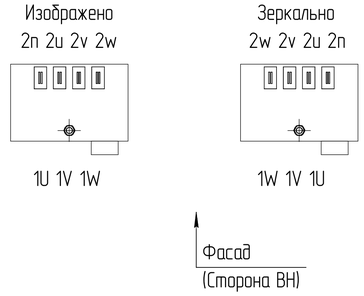

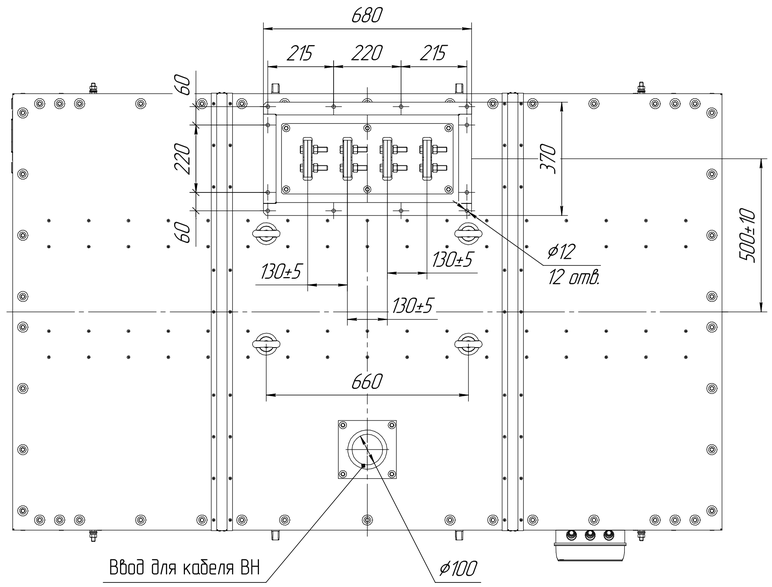

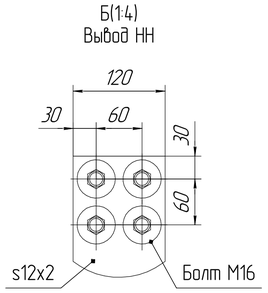

1 Размеры для справок.
2 Габаритно-присоединительные размеры соответствуют трансформаторам с номинальным напряжением 6...10,5/0,4 кВ; Uкз=6% и Uкз=7,5%; со схемами соединения Y/Yn, D/Yn; со степенью защиты IP21, IP31, IP41; материал обмоток – AL.

Таблица 1

Напряжение короткого замыкания Uкз	Масса, кг
6%	5540
7,5%	5260

Изм.	Лист	№ докум.	Подп.	Дата	АФИП-3.662572.000 ГЧ
Разраб.		Уливанов		18.09.2024	ТЛСЗ-2500 Габаритный чертеж
Пров.		Лаврентьев			
Т.контр.					
Н.контр.					Исполнение: ВН-сверху, НН-сверху
Утв.		Майков			

Лит.	Масса	Масштаб
	См. табл 1	1:10
Лист	Листов 1	

ПРОЕКТ ЭЛЕКТРО ТЕХНИКА

Копировал

Формат А1

Перв. примен.

Справ. №

Подп. и дата

Инв. № дубл.

Взам. инв. №

Подп. и дата

Инв. № подл.